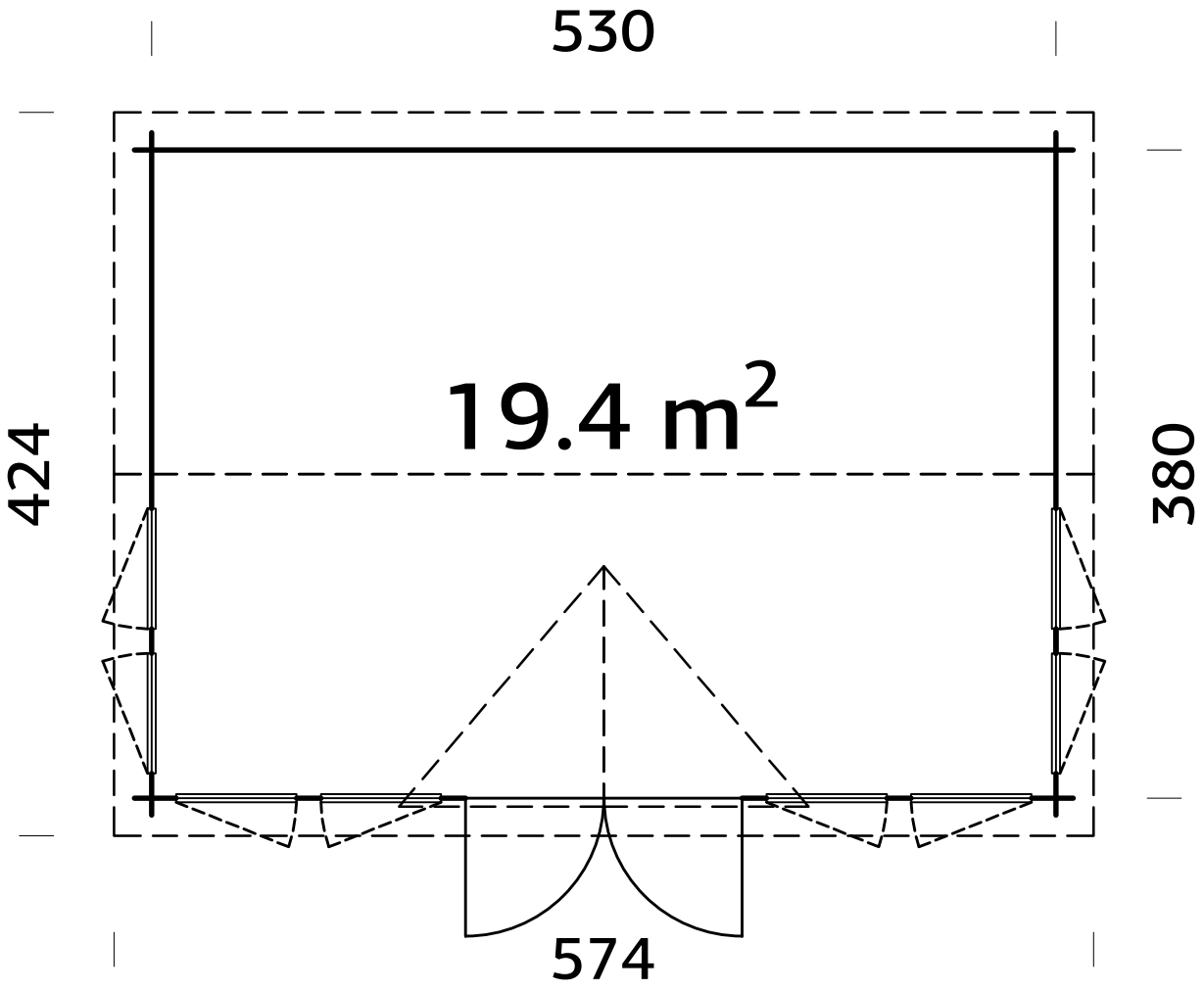
530
19.4 m2
424
380
574